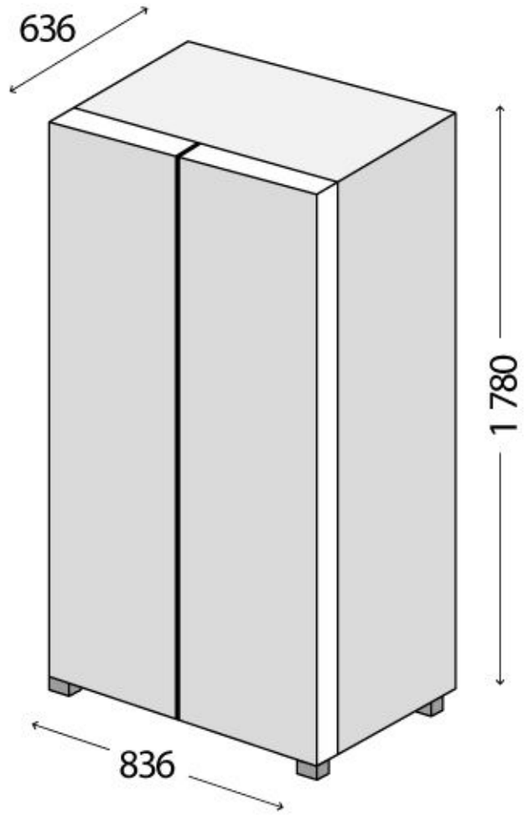
636
1 780
836

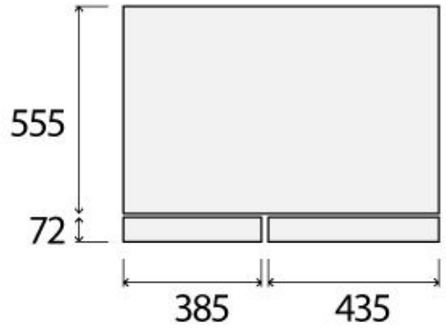
555
72
385
435

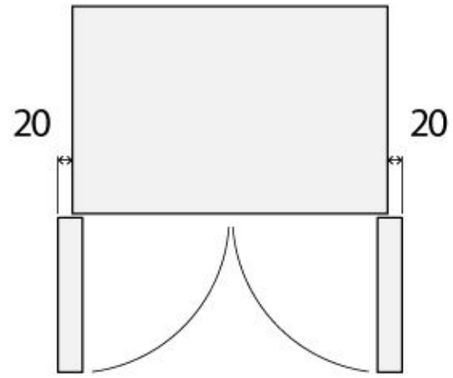
20
20

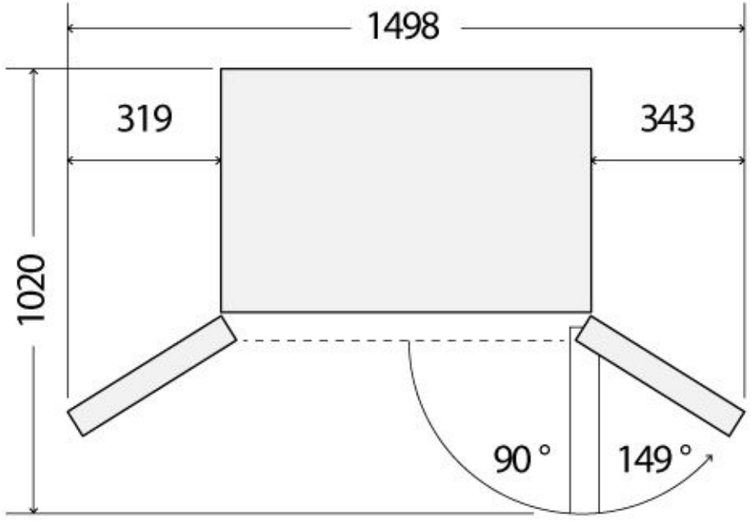
1498
319
343
1020
90 °
149 °

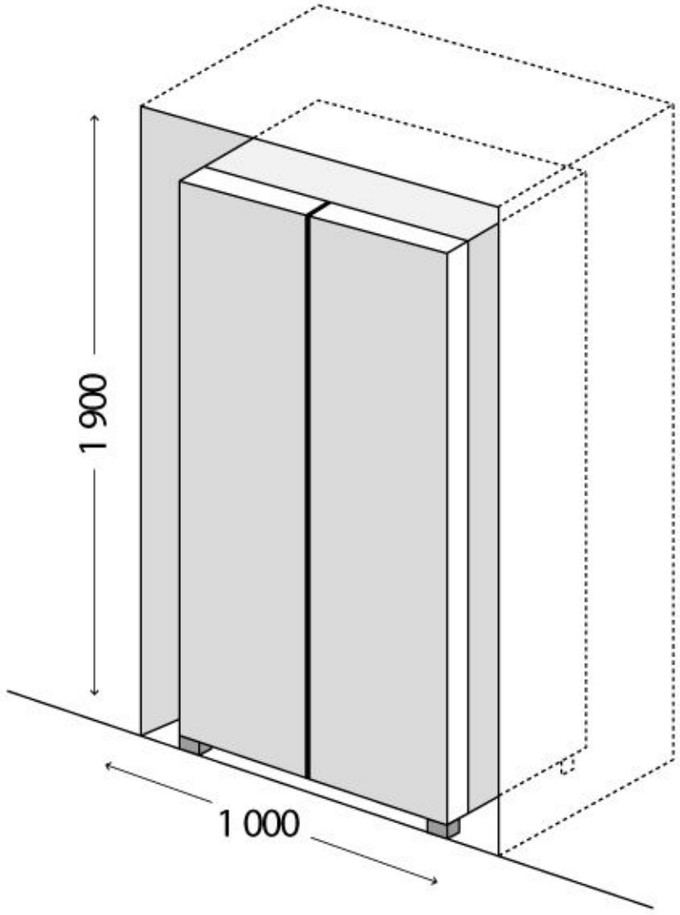
1 900
1 000